ԲՈՎԱՆԴԱԿՈՒԹՅՈՒՆ

ՏԱՐԲԵՐԱԿ 1

Ճ 1. Հատակագիծ 0.00 նիշով /*տարբերակ 1*/
Ճ 2. Կտրվածք 1-1
Ճ 3. Կտրվածք 2-2
Ճ 4. Ճակատ ըստ 1-3 առանցքների /*տարբերակ 1*/
Ճ 5. Ճակատ ըստ Գ-Ա առանցքների
Ճ 6. Ճակատ ըստ 3-1 առանցքների /*տարբերակ 1*/
Ճ 7. Ճակատ ըստ Ա-Գ առանցքների /*տարբերակ 1*/
Ճ 8. Լուսամուտների և դռների մասնագիր

ՏԱՐԲԵՐԱԿ 2

Ճ 9. Հատակագիծ 0.00 նիշով /*տարբերակ 2*/
Ճ 10. Կտրվածք 1-1
Ճ 11. Կտրվածք 2-2
Ճ 12. Ճակատ ըստ 1-3 առանցքների /*տարբերակ 2*/
Ճ 13. Ճակատ ըստ Գ-Ա առանցքների
Ճ 14. Ճակատ ըստ 3-1 առանցքների /*տարբերակ 2*/
Ճ 15. Ճակատ ըստ Ա-Գ առանցքների /*տարբերակ 2*/
Ճ 16. Լուսամուտների և դռների մասնագիր

ՀԱՅԵԼԱՅԻՆ ՏԱՐԲԵՐԱԿ

Ճ 17. Հատակագիծ 0.00 նիշով /*հայելային տարբերակ*/
Ճ 18. Կտրվածք 3-3 /*հայելային տարբերակ*/
Ճ 19. Կտրվածք 4-4 /*հայելային տարբերակ*/
Ճ 20. Ճակատ ըստ 3-1 առանցքների /*հայելային տարբերակ*/
Ճ 21. Ճակատ ըստ Գ-Ա առանցքների /*հայելային տարբերակ*/
Ճ 22. Ճակատ ըստ 1-3 առանցքների /*հայելային տարբերակ*/
Ճ 23. Ճակատ ըստ Ա-Գ առանցքների /*հայելային տարբերակ*/
Ճ 24. Լուսամուտների և դռների մասնագիր

ԲԱՑԱՏՐԱԳԻՐ

Նախագիծը կատարված է «Երկրաշարժի հետևանքով անօթևան մնացած ընտանիքների համար բնակարանաշինություն» ծրագրի շրջանակներում /պայմանագիր 04/09/: Կառուցապատվող տարածքը գտնվում է Երևան-Սպիտակ ավտոճանապարհի ձախ կողմում, Սպիտակ քաղաքի մուտքի մոտ:

Տները նախատեսվում է կառուցել ե/բ կարկասով և կանոնավոր տուֆի շարվածքով` ապահովելով ջերմամեկուսացումը:

Հիմքերը ժապավենաձև են տանիքը բրգաձև, քառալանջ:

Կարկասի ե/բ սյուների և հեծանների արտաքին մակերեսները և քիվերը երեսապատվում են նույն տուֆով` / 100 մմ /, իսկ անկյուններում երեսապատվում են սրբատաշ տուֆով` / 20 մմ /:

Ընդհանուր սենյակներում և ննջասենյակներում նախատեսվում են լամինատե հատակներ: Խոհանոցներում, խոհանոցային խորշերում, միջանցքներում և նախամուտքերում նախատեսվում է արհեստական գրանիտե հատակներ:

Սանհանգույցներում` կերամիկական սալիկներ: Սենյակների պատերը նախատեսվում է գաջի սվաղ` ներկված լատեքսե սպիտակ ներկով: Առաստաղը ներսից պատվում է խտացված փրփրապլաստե վահանակներով, որոնք ամրանում են ծածկի մետաղական ցանցավոր կարկասին: Ներսի կողմից առաստաղը հարթեցվում է ծեփամածիկով և ներկվում:

Դռները և լուսամուտները նախատեսվում են մետաղապլաստից:

Ծպեղնահարկը մետաղական է, տանիքապատումը ցինկապատ թիթեղով:

Տանիքի ջրահեռացումը կատարվում է քառակուսի հատվածքով, մետաղական ջրհորդաններով:

Հաշվի առնելով բնակելի տների կողմնորոշումը տեղանքում, նախագիծն իրականացվում է երկու տարբերակով: Երկրորդ տարբերակում փոխված են միայն բացվածքների տեղերը, արևելյան և հարավային ուղղությունները հնարավորինս նպատակաըին օգտագործելու համար:

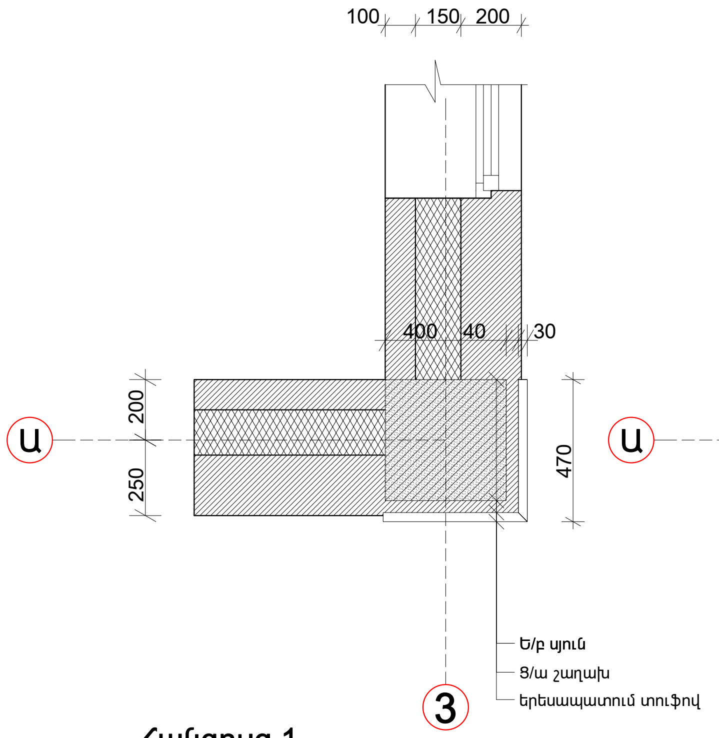

Հանգույց 1
Մ 1:25

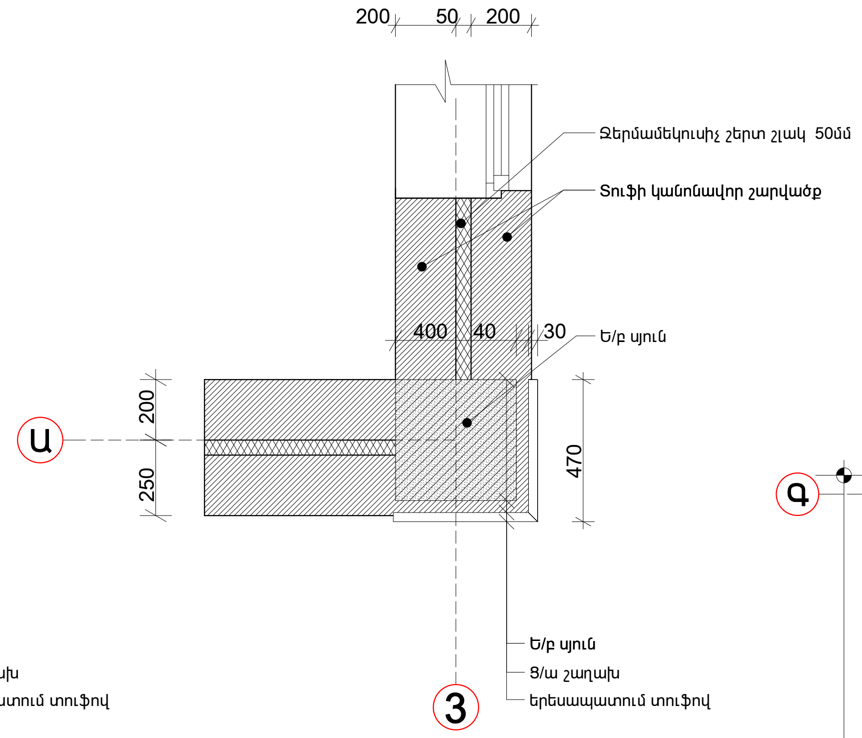

Հանգույց 1 Մ 1:25
/այլընտրանքային տարբերակ/

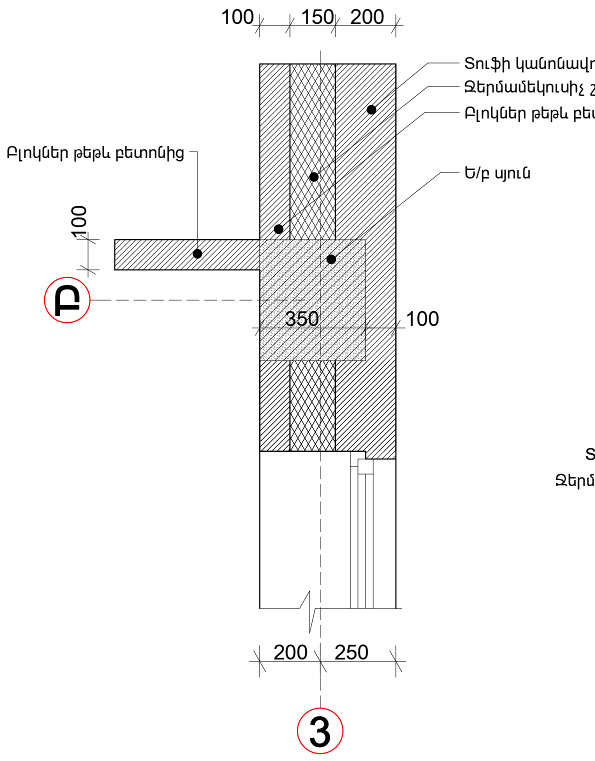

Հանգույց 2
Մ 1:25

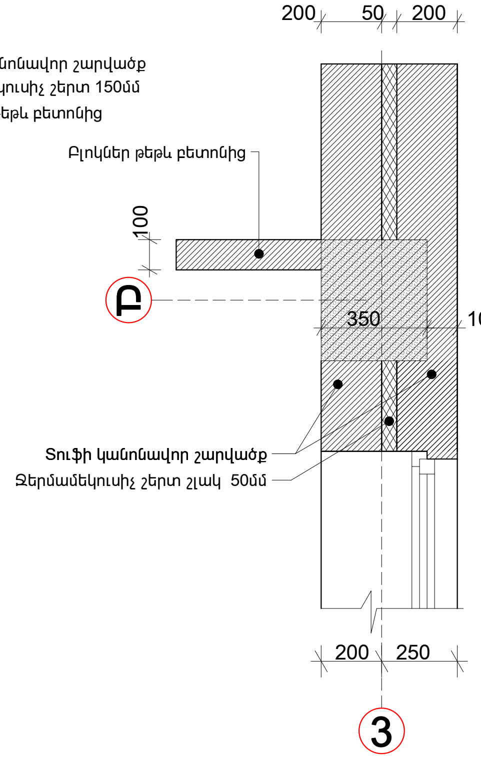

Հանգույց 2 Մ 1:25
/այլընտրանքային տարբերակ/

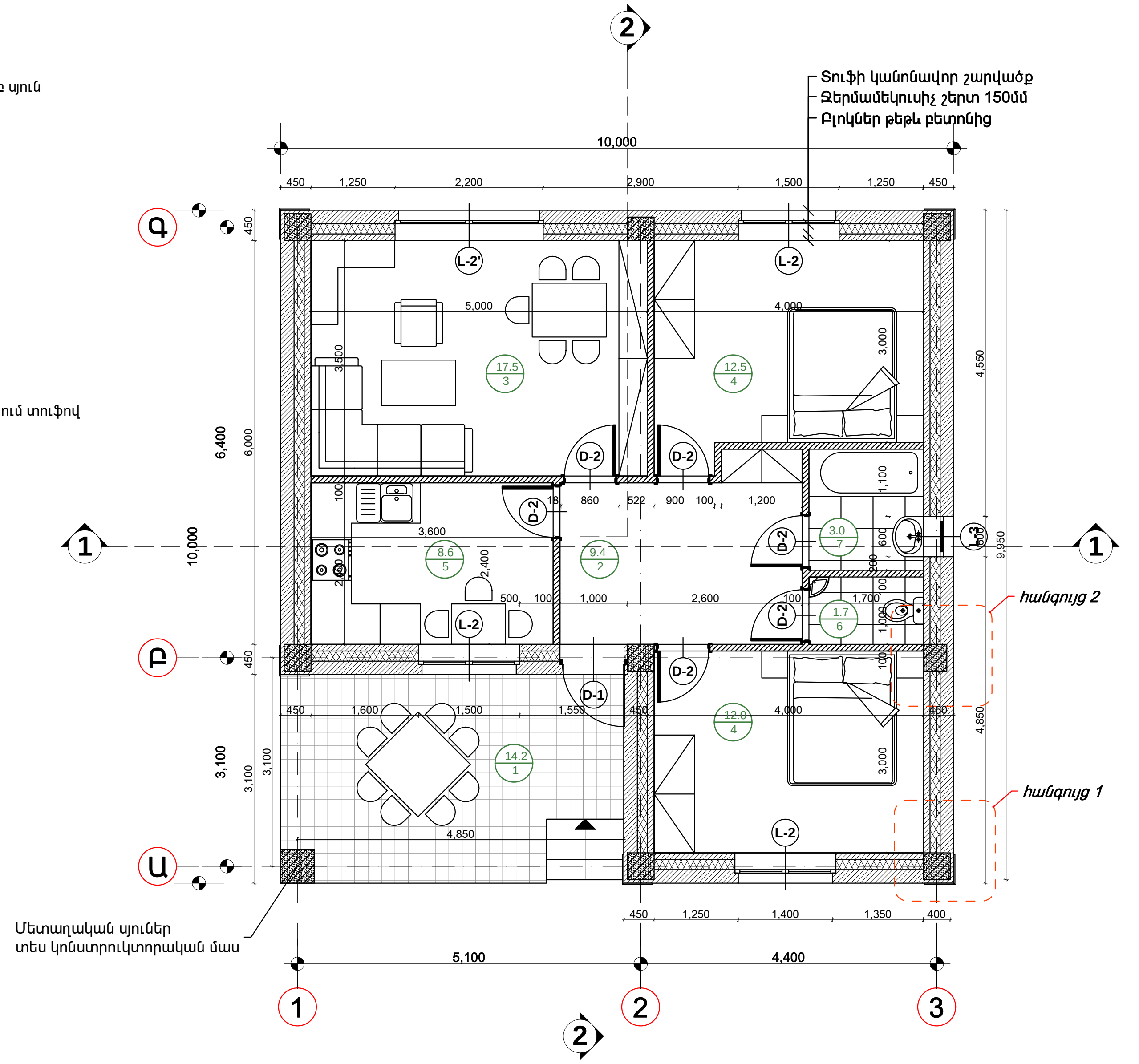

Լրացում

Բոլոր տարբերակներում սենյակների ու խոհանոցի լուսամուտներն իրականացվում են 1500x1500 չափերով / L-2 տես «լուսամուտների և դռների մասնագիր/:
Լուսամուտները տեղադրել ըստ հատակագծի:

ՆԱԽԱԳԾԻ ԱՆՈՒՆ

Երկրաշարժի հետևանքով անօթևան մնացած ընտանիքների համար բնակարանաշինություն

Բնակելի տուն Սպիտակ քաղաքում
երկու ննջարանով

Պայմանագիր 04/09

ՆԱԽԱԳԾԻ ՊԱՏՎԻՐԱՏՈՒ

«ԳԼԵՆԴԵԼ ՀԻԼԶ» ՓԲԸ

ՆԱԽԱԳԾՈՂ ԿԱԶՄԱԿԵՐՊՈՒԹՅՈՒՆ

Արխիտոն

ՀՀ, ք. Երևան, Վարդանանց 32
հեռ. +374 10 55-24-73
Ֆաքս. +374 10 57-77-36
էլ.փ. levonghalumyan@yahoo.com

DOMUS DESIGN

ՆԱԽԱԳԾԻ ՄԱՍՆԱԿԻՑՆԵՐ

ՊԱՇՏՈՆ	ԱՆՈՒՆ ԱԶԳԱՆՈՒՆ ՍՏՈՐԱԳՐՈՒԹՅՈՒՆ
ՆԳԱ	Լ. ՂԱԼՈՒՄՅԱՆ
Ճարտ	Մ. ԲՐԱՄԲԻԼԼԱ
Ճարտ	Կ. ԱՌԱՔԵԼՅԱՆ

ԹԵՐԹԻ ԱՆՈՒՆԸ

Հատակագիծ 0.00 նիշով
Տարբերակ 2

ՄԱՍՇՏԱԲԸ

1:100

ԹԵՐԹԻ ՀԱՄԱՐԸ

ՆԱԽԱԳԾՄԱՆ ՕՐ/ԱՄԻՍ/ՏԱՐԻ

16.09.2009թ

ՆԱԽԱԳԾԻ ՀԱՄԱՐԸ

04-09

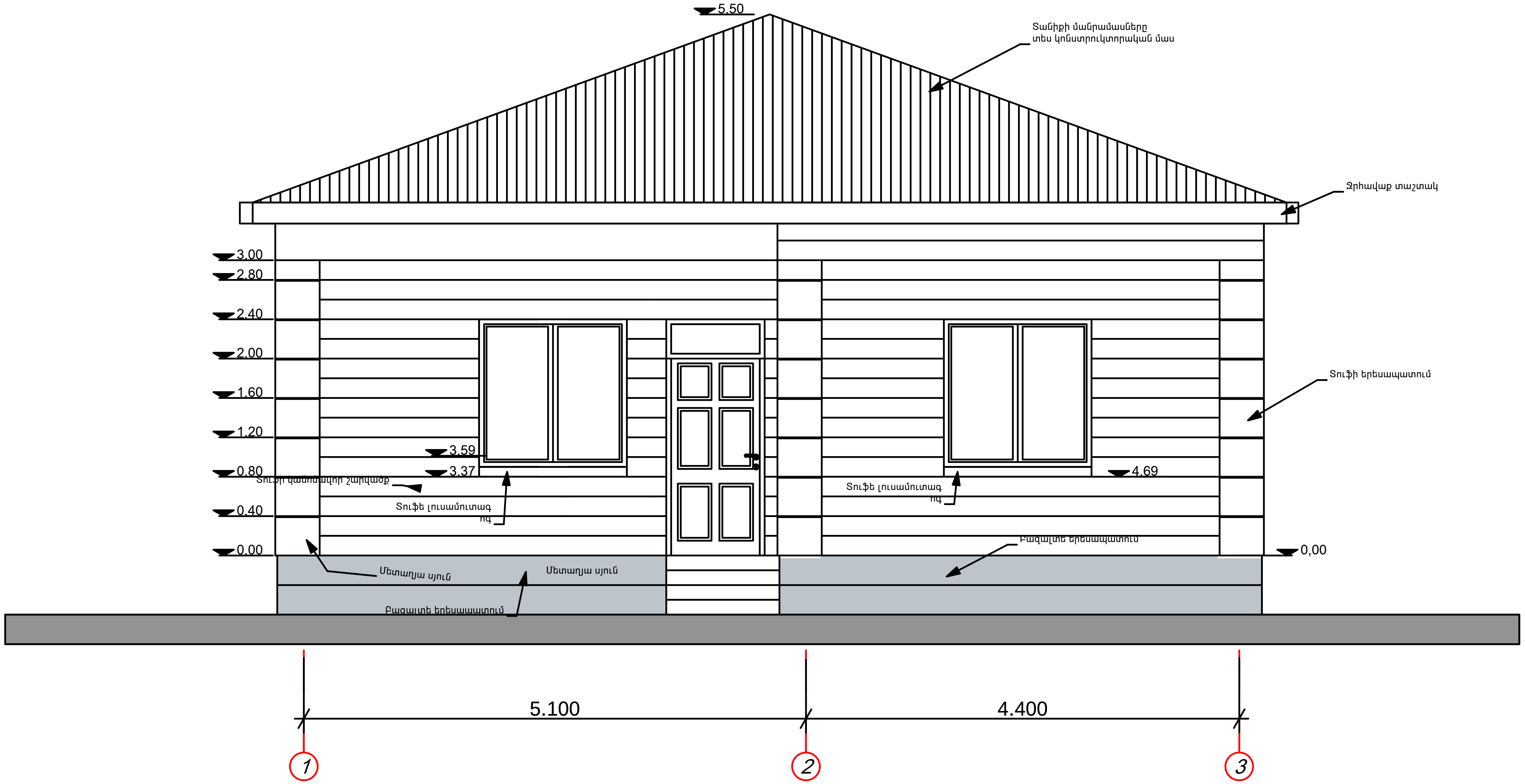

Լրացում

Բոլոր սենյակներում ու խոհանոցում տեղադրվում են 1500x1500 չափերով լուսամուտներ / L-2 տես «լուսամուտների և դռների մանագիր/: Լուսամուտները տեղադրել ըստ հատակագծի:

ՆԱԽԱԳԾԻ ԱՆՈՒՆ

Երկրաշարժի հետևանքով անօթևան մնացած ընտանիքների համար բնակարանաշինություն

Բնակելի տուն
Սպիտակ քաղաքում
երկու ննջարանով

Պայմանագիր 04/09

ՆԱԽԱԳԾԻ ՊԱՏՎԻՐԱՏՈՒ

«ԳԼԵՆԴԵԼ ՀԻԼԶ» ՓԲԸ

ՆԱԽԱԳԾՈՂ ԿԱԶՄԱԿԵՐՊՈՒԹՅՈՒՆ

Արխիտոն
ՀՀ, ք. Երևան, Վարդանանց 32
հեռ. +374 10 55-24-73
Ֆաքս. +374 10 57-77-36
Էլ.փ. levonghalumyan@yahoo.com

ՆԱԽԱԳԾԻ ՄԱՍՆԱԿԻՑՆԵՐ

ՊԱՇՏՈՆ	ԱՆՈՒՆ ԱԶԳԱՆՈՒՆ / ՍՏՈՐԱԳՐՈՒԹՅՈՒՆ
ՆԳՃ	*Լ. ՂԱԼՈՒՄՅԱՆ*
ճարտ	*Մ. ԲՐԱՄԲԻԼԼԱ*
ճարտ	*Կ. ԱՌԱՔԵԼՅԱՆ*

ԹԵՐԹԻ ԱՆՈՒՆԸ

ճակատ ըստ 1-3 առանցքների լրացում

ՄԱՍՇՏԱԲԸ

1:50

ԹԵՐԹԻ ՀԱՄԱՐԸ

ՆԱԽԱԳԾՄԱՆ ՕՐ/ԱՄԻՍ/ՏԱՐԻ

16.09.2009թ

ՆԱԽԱԳԾԻ ՀԱՄԱՐԸ

04-09

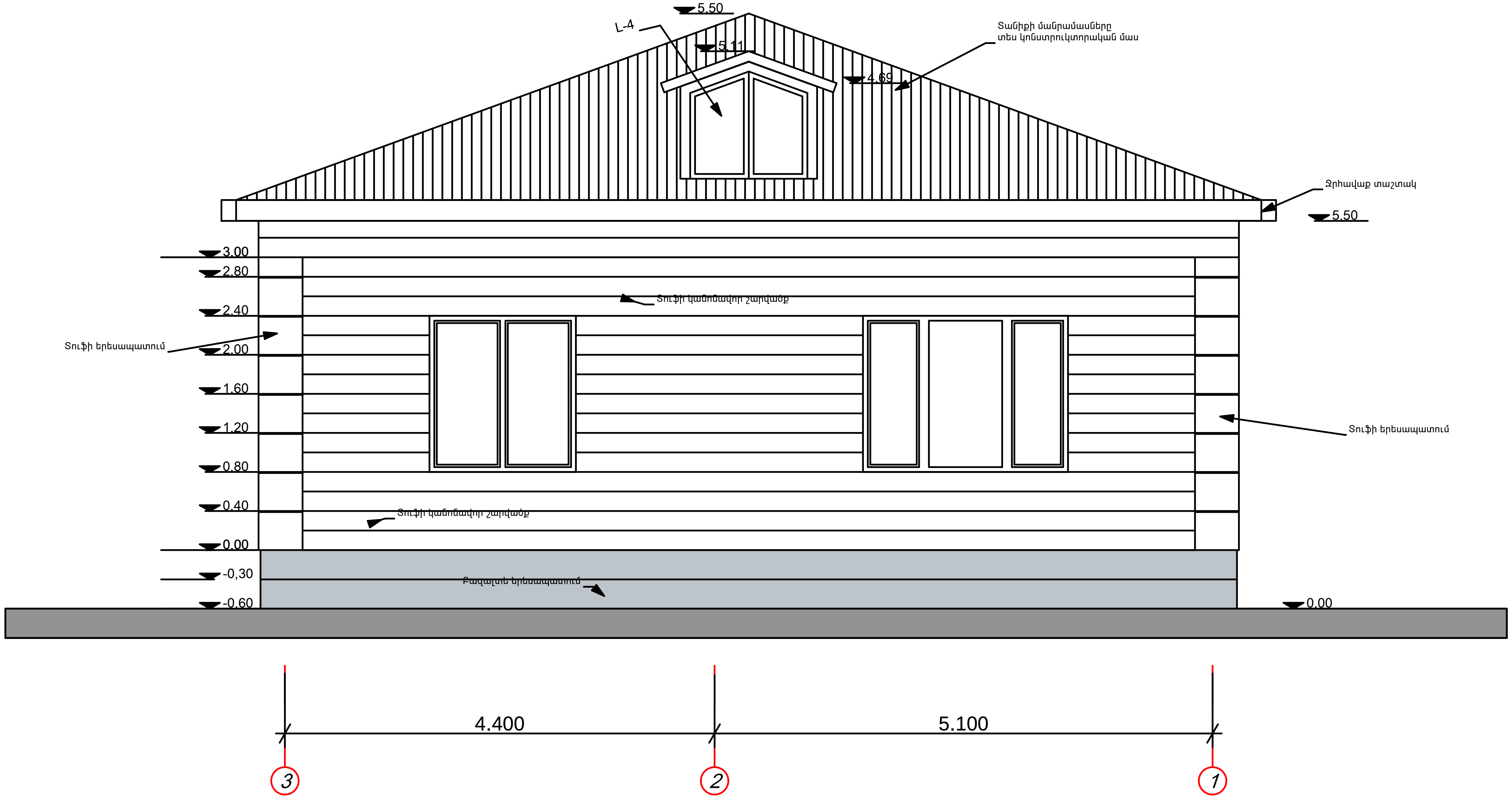

ՆԱԽԱԳԾԻ ԱՆՈՒՆ

Երկրաշարժի հետևանքով անօթևան մնացած ընտանիքների համար բնակարանաշինություն

Բնակելի տուն Սպիտակ քաղաքում երկու ննջարանով

Պայմանագիր 04/09

ՆԱԽԱԳԾԻ ՊԱՏՎԻՐԱՏՈՒ

«ԳԼԵՆԴԵԼ ՀԻԼԶ» ՓԲԸ

ՆԱԽԱԳԾՈՂ ԿԱԶՄԱԿԵՐՊՈՒԹՅՈՒՆ

Արխիտոն

ՀՀ, ք. Երևան, Վարդանանց 32
հեռ. +374 10 55-24-73
Ֆաքս. +374 10 57-77-36
էլ.փ. levonghalumyan@yahoo.com

ՆԱԽԱԳԾԻ ՄԱՍՆԱԿԻՑՆԵՐ

ՊԱՇՏՈՆ	ԱՆՈՒՆ ԱԶԳԱՆՈՒՆ / ՍՏՈՐԱԳՐՈՒԹՅՈՒՆ
ՆԳճ	Լ. ՂԱԼՈՒՄՅԱՆ
ճարտ	Մ. ԲՐԱՄԲԻԼԼԱ
ճարտ	Կ. ԱՌԱՔԵԼՅԱՆ

ԹԵՐԹԻ ԱՆՈՒՆԸ

Ճակատ ըստ 3-1 առանցքների տարբերակ 1

ՄԱՍՇՏԱԲԸ

1:50

ԹԵՐԹԻ ՀԱՄԱՐԸ	ՆԱԽԱԳԾՄԱՆ ՕՐ/ԱՄԻՍ/ՏԱՐԻ
	16.09.2009թ
	ՆԱԽԱԳԾԻ ՀԱՄԱՐԸ: 04-09

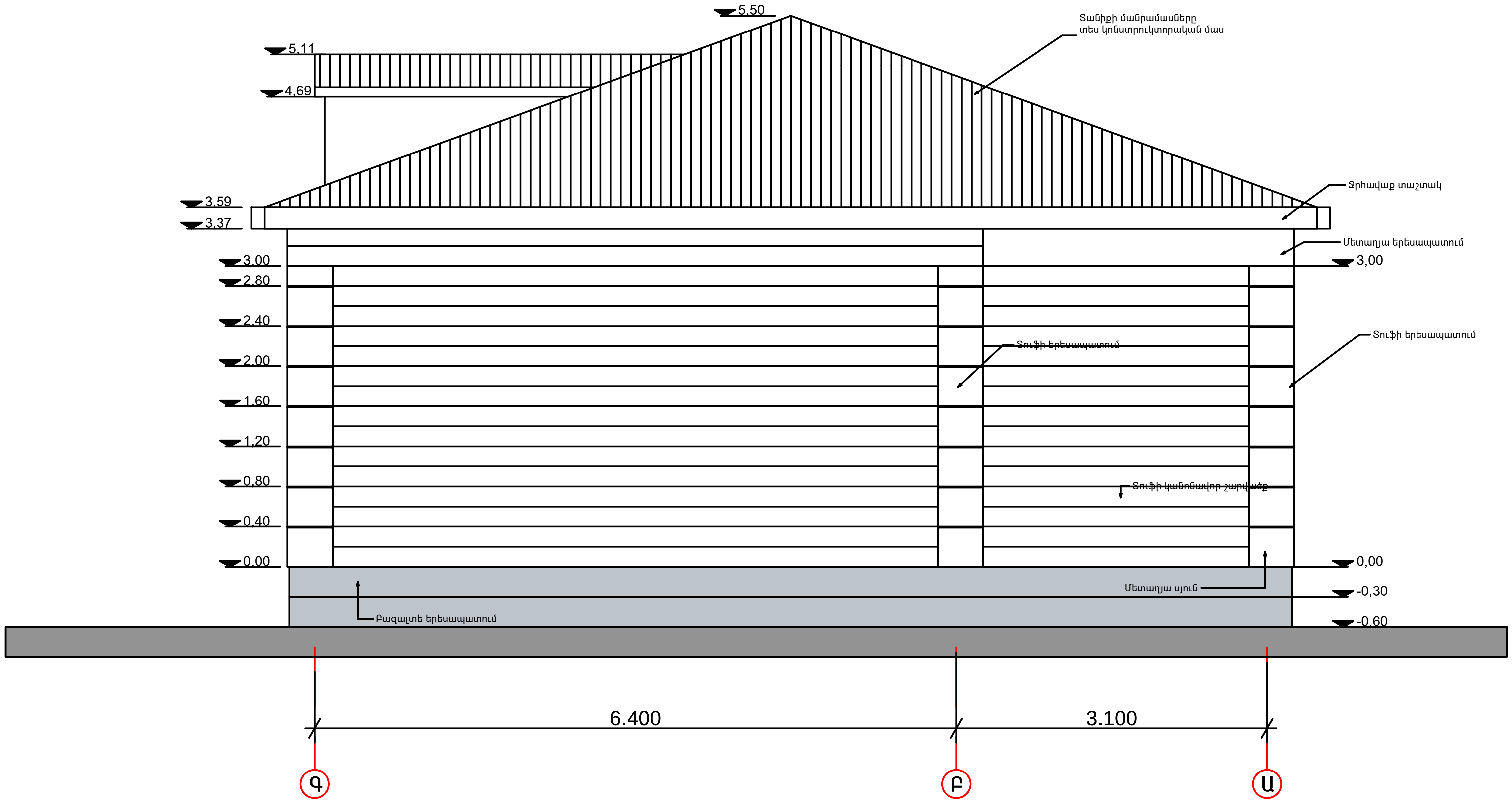

Լրացում

Բոլոր տարբերակներում սենյակների ու խոհանոցի լուսամուտներն իրականացվում են 1500x1500 չափերով / L-2 տես «լուսամուտների և դռների մասնագիր/:
Լուսամուտները տեղադրել ըստ հատակագծի:

НАХАГЦИ АНУН

ՆԱԽԱԳԾԻ ԱՆՈՒՆ

Երկրաշարժի հետևանքով անօթևան մնացած ընտանիքների համար բնակարանաշինություն

Բնակելի տուն Սպիտակ քաղաքում երկու ննջարանով

Պայմանագիր 04/09

ՆԱԽԱԳԾԻ ՊԱՏՎԻՐԱՏՈՒ

«ԳԼԵՆԴԵԼ ՀԻԼԶ» ՓԲԸ

ՆԱԽԱԳԾՈՂ ԿԱԶՄԱԿԵՐՊՈՒԹՅՈՒՆ

Արխիտոն
ՀՀ, ք. Երևան, Վարդանանց 32
հեռ. +374 10 55-24-73
Ֆաքս. +374 10 57-77-36
էլ.փ. levonghalumyan@yahoo.com

ՆԱԽԱԳԾԻ ՄԱՍՆԱԿԻՑՆԵՐ

ՊԱՇՏՈՆ	ԱՆՈՒՆ ԱԶԳԱՆՈՒՆ / ՍՏՈՐԱԳՐՈՒԹՅՈՒՆ
ՆԳճ	Լ. ՂԱԼՈՒՄՅԱՆ
ճարտ	Մ. ԲՐԱՄԲԻԼԼԱ
ճարտ	Կ. ԱՌԱՔԵԼՅԱՆ

ԹԵՐԹԻ ԱՆՈՒՆԸ

ճակատ ըստ Գ-Ա առանցքների լրացում

ՄԱՍՇՏԱԲԸ

1:50

ԹԵՐԹԻ ՀԱՄԱՐԸ

ՆԱԽԱԳԾՄԱՆ ՕՐ/ԱՄԻՍ/ՏԱՐԻ

16.09.2009թ

ՆԱԽԱԳԾԻ ՀԱՄԱՐԸ

04-09

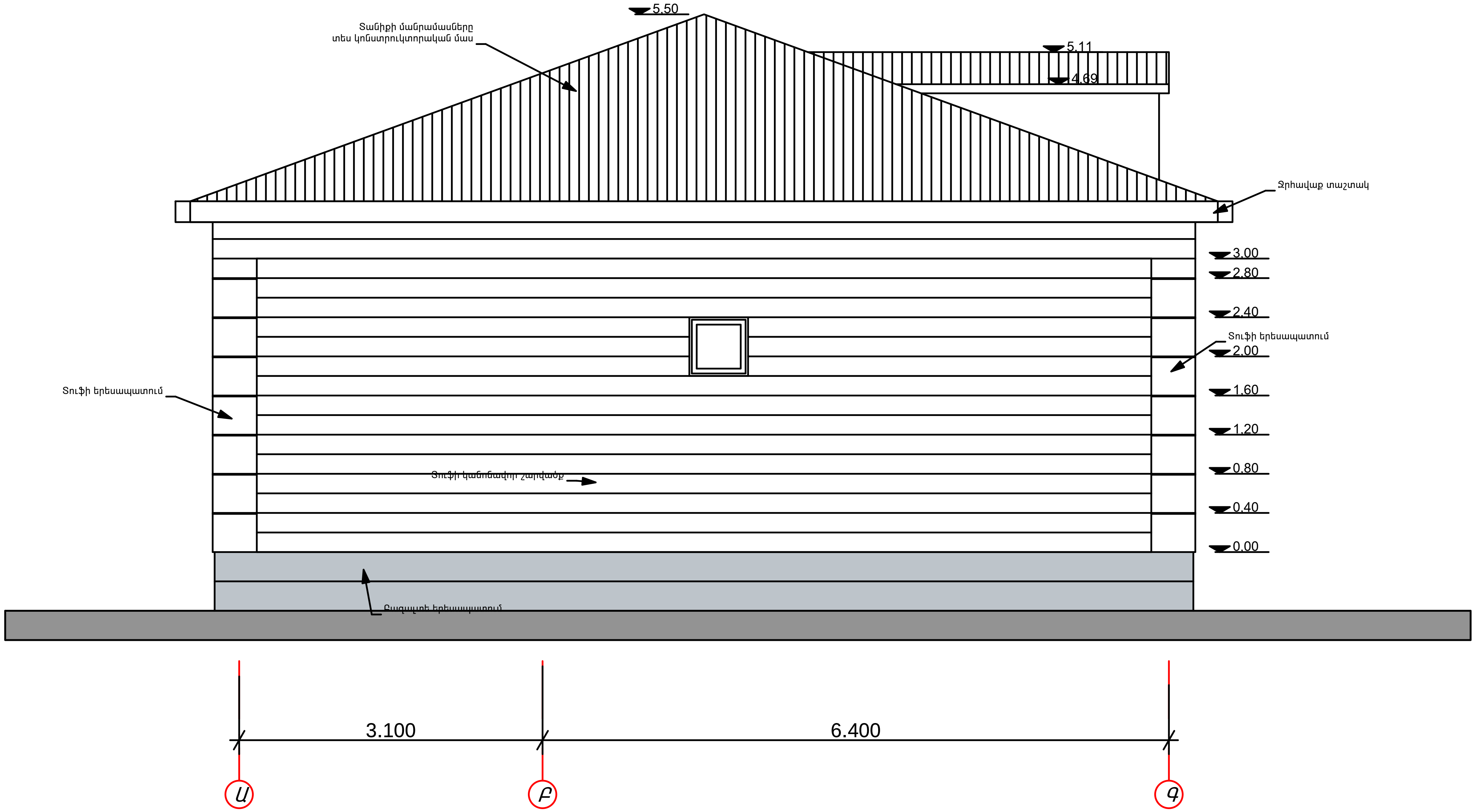

ՆԱԽԱԳԾԻ ԱՆՈՒՆ

Երկրաշարժի հետևանքով անօթևան մնացած ընտանիքների համար բնակարանաշինություն

Բնակելի տուն
Սպիտակ քաղաքում
երկու ննջարանով

Պայմանագիր 04/09

ՆԱԽԱԳԾԻ ՊԱՏՎԻՐԱՏՈՒ

«ԳԼԵՆԴԵԼ ՅԻԼԶ» ՓԲԸ

ՆԱԽԱԳԾՈՂ ԿԱԶՄԱԿԵՐՊՈՒԹՅՈՒՆ

Արխիտոն

ՅՅ, ք. Երևան, Վարդանանց 32
հեռ. +374 10 55-24-73
Ֆաքս. +374 10 57-77-36
Էլ.փ. levonghalumyan@yahoo.com

ՆԱԽԱԳԾԻ ՄԱՍՆԱԿԻՑՆԵՐ

ՊԱՇՏՈՆ	ԱՆՈՒՆ ԱԶԳԱՆՈՒՆ / ՍՏՈՐԱԳՐՈՒԹՅՈՒՆ
ՆԳճ	*Լ. ՂԱԼՈՒՄՅԱՆ*
ճարտ	*Մ. ԲՐԱՄԲԻԼԼԱ*
ճարտ	*Կ. ԱՌԱՔԵԼՅԱՆ*

ԹԵՐԹԻ ԱՆՈՒՆԸ

Ճակատ ըստ Ա-Գ
առանցքների
տարբերակ 1

ՄԱՍՇՏԱԲԸ

1:50

ԹԵՐԹԻ ՅԱՄԱՐԸ

ՆԱԽԱԳԾՄԱՆ ՕՐ/ԱՄԻՍ/ՏԱՐԻ

16.09.2009թ

ՆԱԽԱԳԾԻ ՅԱՄԱՐԸ

04-09

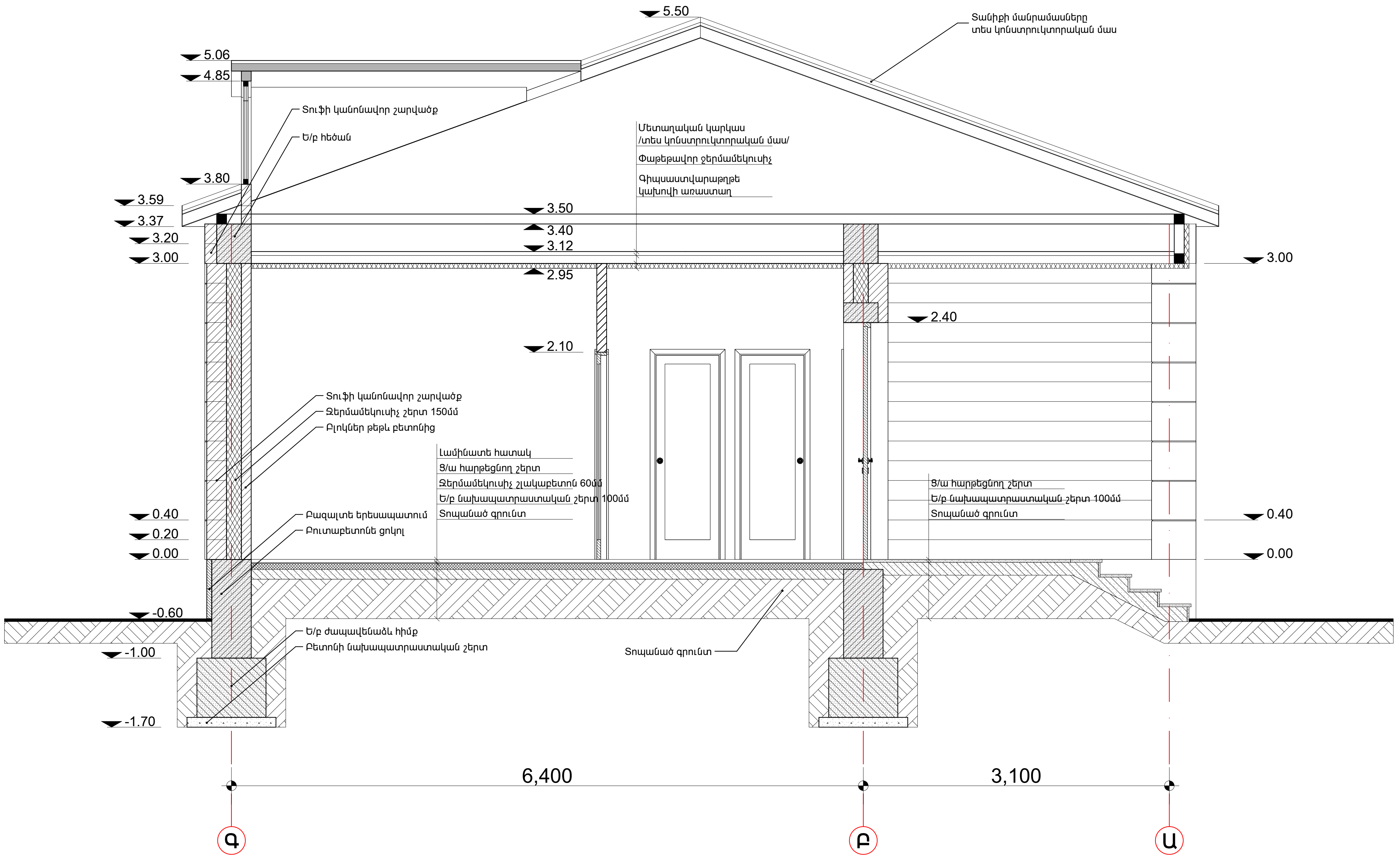

ՆԱԽԱԳԾԻ ԱՆՈՒՆ

Երկրաշարժի հետևանքով
անօթևան մնացած ընտանիքների
համար բնակարանաշինություն

Բնակելի տուն
Սպիտակ քաղաքում
երկու ննջարանով

Պայմանագիր 04/09

ՆԱԽԱԳԾԻ ՊԱՏՎԻՐԱՏՈՒ

«ԳԼԵՆԴԵԼ ՀԻԼԶ» ՓԲԸ

ՆԱԽԱԳԾՈՂ ԿԱԶՄԱԿԵՐՊՈՒԹՅՈՒՆ

Արխիտոն

ՀՀ, ք. Երևան, Վարդանանց 32
հեռ. +374 10 55-24-73
ֆաքս. +374 10 57-77-36
էլ.փ. levonghalumyan@yahoo.com

DOMUS DESIGN

ՆԱԽԱԳԾԻ ՄԱՍՆԱԿԻՑՆԵՐ

ՊԱՇՏՈՆ	ԱՆՈՒՆ ԱԶԳԱՆՈՒՆ ՍՏՈՐԱԳՐՈՒԹՅՈՒՆ
ՆԳԾ	Լ. ՂԱԼՈՒՄՅԱՆ
Ճարտ	Մ. ԲՐԱՄԲԻԼԼԱ
Ճարտ	Կ. ԱՌԱՔԵԼՅԱՆ

ԹԵՐԹԻ ԱՆՈՒՆԸ

Կտրվածք 2-2

ՄԱՍՇՏԱԲԸ

1:50

ԹԵՐԹԻ ՀԱՄԱՐԸ

ՆԱԽԱԳԾՄԱՆ ՕՐ/ԱՄԻՍ/ՏԱՐԻ

16.09.2009թ

ՆԱԽԱԳԾԻ ՀԱՄԱՐԸ

04-09

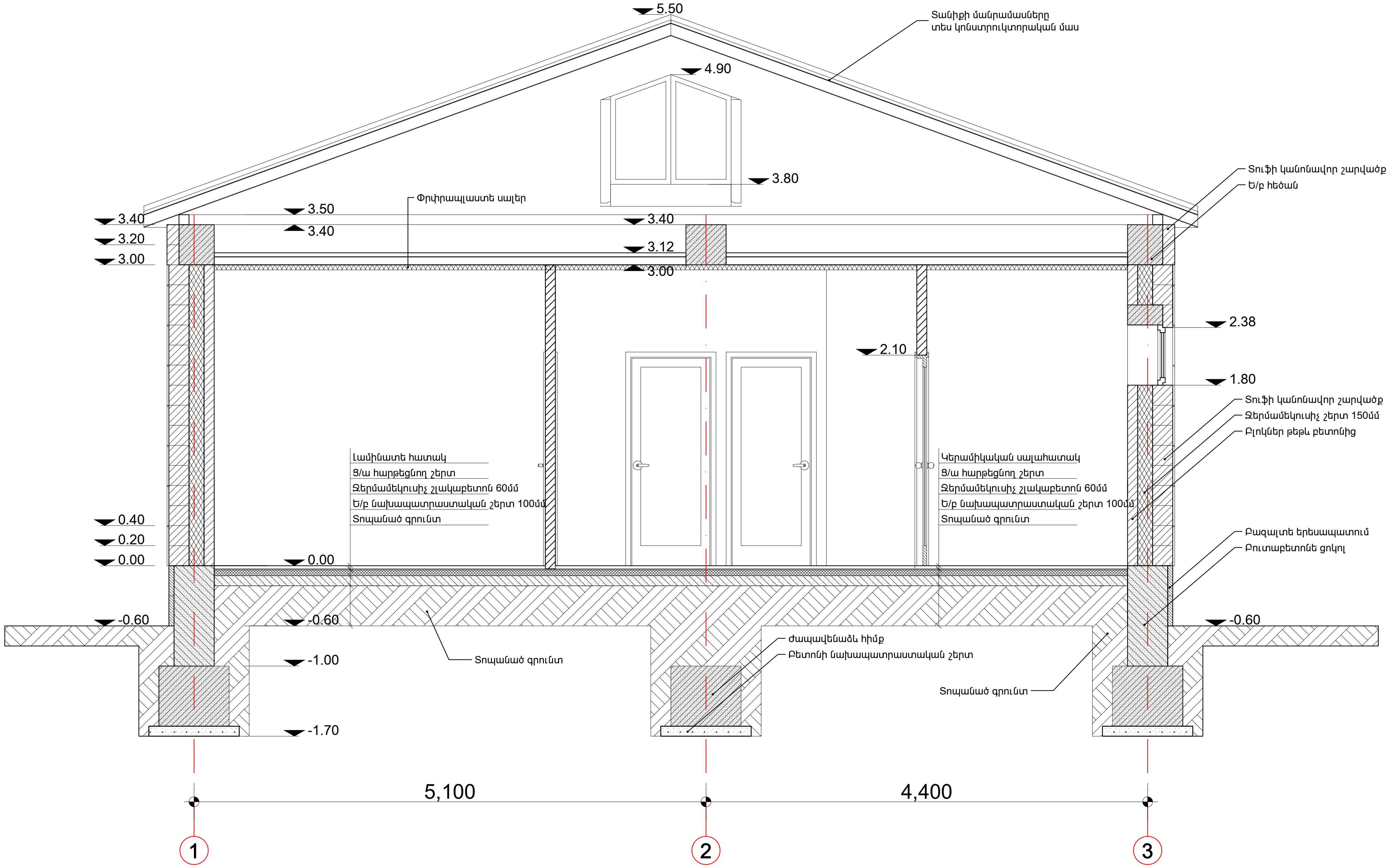

ՆԱԽԱԳԾԻ ԱՆՈՒՆ

Երկրաշարժի հետևանքով
անօթևան մնացած ընտանիքների
համար բնակարանաշինություն

Բնակելի տուն
Սպիտակ քաղաքում
երկու ննջարանով

Պայմանագիր 04/09

ՆԱԽԱԳԾԻ ՊԱՏՎԻՐԱՏՈՒ

«ԳԼԵՆԴԵԼ ՅԻԼԶ» ՓԲԸ

ՆԱԽԱԳԾՈՂ ԿԱԶՄԱԿԵՐՊՈՒԹՅՈՒՆ

Արխիտոն
ՀՀ, ք. Երևան, Վարդանանց 32
հեռ. +374 10 55-24-73
ֆաքս. +374 10 57-77-36
էլ.փ. levonghalumyan@yahoo.com

ՆԱԽԱԳԾԻ ՄԱՍՆԱԿԻՑՆԵՐ

ՊԱՇՏՈՆ	ԱՆՈՒՆ ԱԶԳԱՆՈՒՆ ՍՏՈՐԱԳՐՈՒԹՅՈՒՆ
ՆԳԾ	Լ. ՂԱԼՈՒՄՅԱՆ
Ճարտ	Մ. ԲՐԱՄԲԻԼԼԱ
Ճարտ	Կ. ԱՌԱՔԵԼՅԱՆ

ԹԵՐԹԻ ԱՆՈՒՆԸ

Կտրվածք 1-1

ՄԱՍՇՏԱԲԸ

1:50

ԹԵՐԹԻ ՀԱՄԱՐԸ	ՆԱԽԱԳԾՄԱՆ ՕՐ/ԱՄԻՍ/ՏԱՐԻ
	16.09.2009թ
	ՆԱԽԱԳԾԻ ՀԱՄԱՐԸ
	04-09

L-2	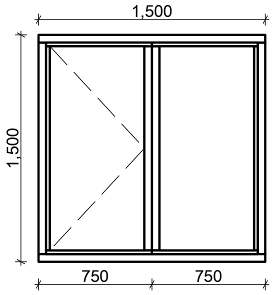 Մետաղապլաստե լուսամուտ	5 հատ	D-1	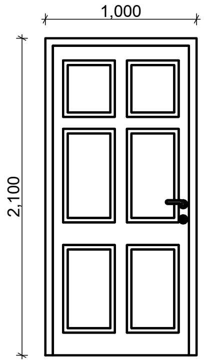 Մետաղական դուռ	1 հատ
L-3	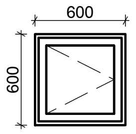 Մետաղապլաստե լուսամուտ	1 հատ	D-2	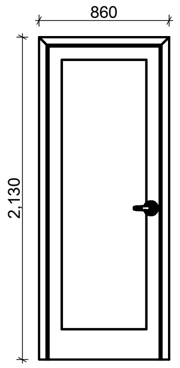 Մետաղապլաստե դուռ	4 հատ
L-4	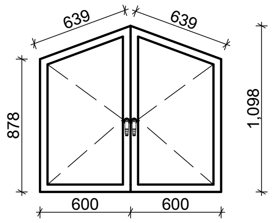 Մետաղապլաստե լուսամուտ	1 հատ	D-3	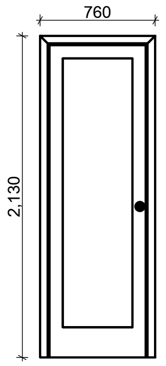 Մետաղապլաստե դուռ	2 հատ

Ü²Ê²¶ÌÆ ²ÜàôÜ

Երկրաշարժի հետևանքով անօթևան մնացած ընտանիքների համար բնակարանաշինություն

Բնակելի տուն
Սպիտակ քաղաքում
երկու ննջարանով

Պայմանագիր 04/09

Ü²Ê²¶ÌÆ ä²îìÆð²îàô

«ԳԼԵՆԴԵԼ ՀԻԼԶ» ՓԲԸ

Ü²Ê²¶ÌàÔ Î²¼Ø²Î ºðäàôÂÚàôÜ

²ñËÇï áÝ

ÐÐ, ù. ºñ¨³Ý, Ì³ñ¹³Ý³Ýó 32
Ñ»é. +374 10 55-24-73
ü³ùë. +374 10 57-77-36
¾É.÷. levongÑalumyan@yahoo.com

DOMUS DESIGN

Ü²Ê²¶ÌÆ Ø²êÜ² ÎÆòÜºð

ä²Þîàü	²ÜàôÜ ²¼¶²ÜàôÜ êîàð²¶ðàôÂÚàôÜ
Ü¶Ö	È. Ô²ÈàôØÚ²Ü
Ö³ñï	Ø. ´ð²Ø´ÆÈÈ²
Ö³ñï	Î. ²è²øºÈÚ²Ü

Âº ðÂÆ ²ÜàôÜÀ

Èáõë³Ùáõï Ý»ñÇ ¨
¹éÝ»ñÇ Ù³ëÝ³·Çñ

Ø²êÞî²´À

1:50

Âº ðÂÆ Ð²Ø²ðÀ	Ü²Ê²¶ÌØ²Ü úð/²ØÆê/î²ðÆ
	04.09.2009Ã
	Ü²Ê²¶ÌÆ Ð²Ø²ðÀ 04-09